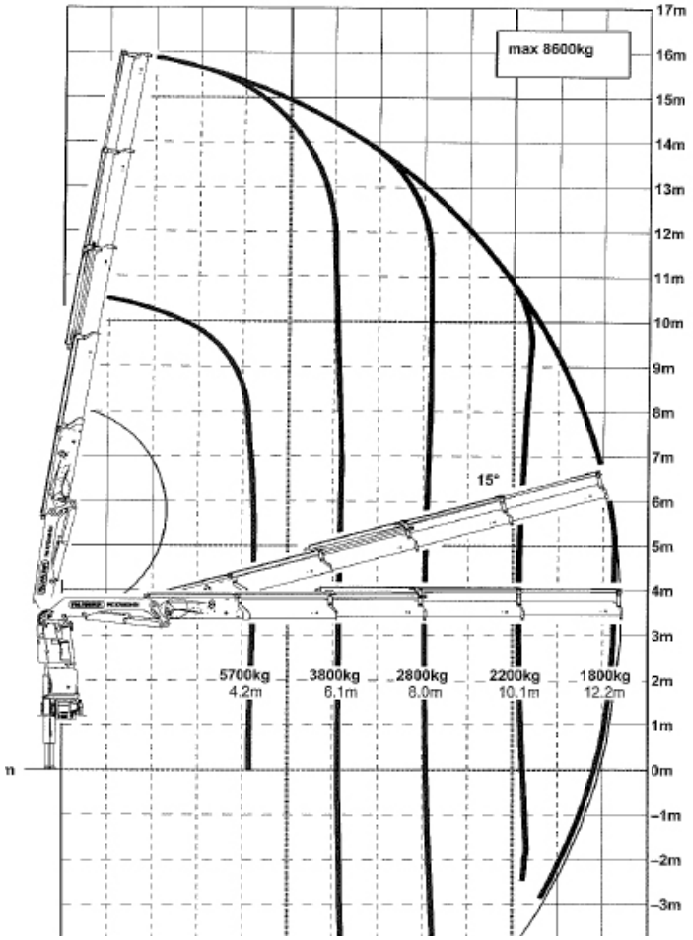
max 8600kg
17m
16m
15m
14m
13m
12m
11m
10m
9m
8m
7m
6m
5m
4m
3m
2m
1m
0m
-1m
-2m
-3m
15°
5700kg
4.2m
3800kg
6.1m
2800kg
8.0m
2200kg
10.1m
1800kg
12.2m

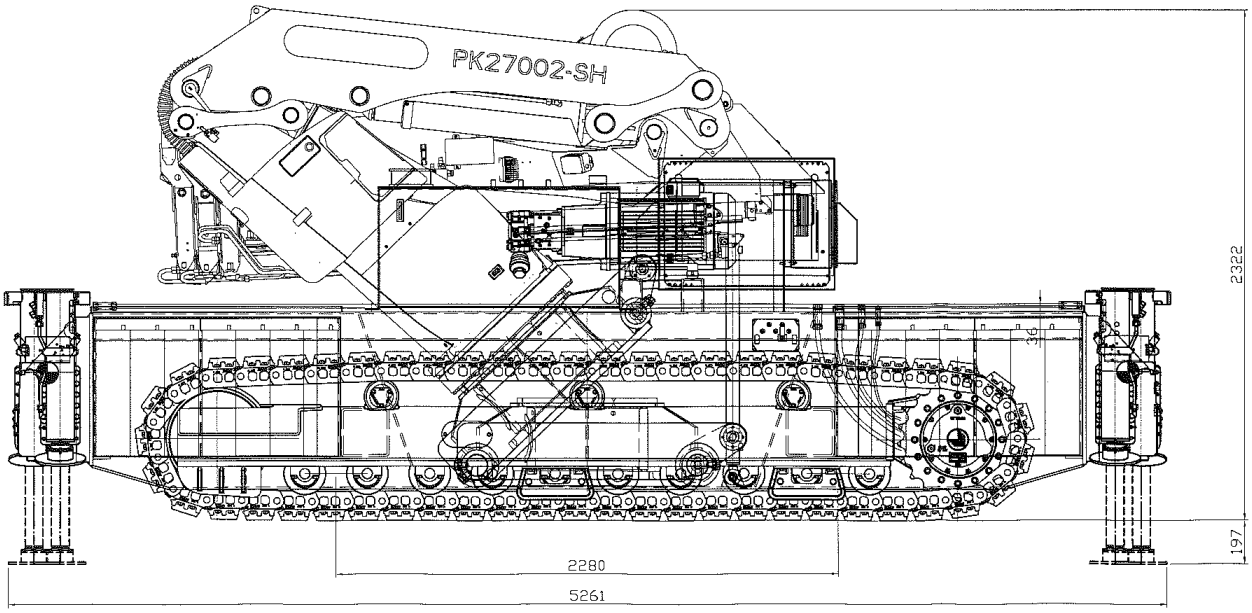
PK27002-SH
2322
36
197
2280
5261

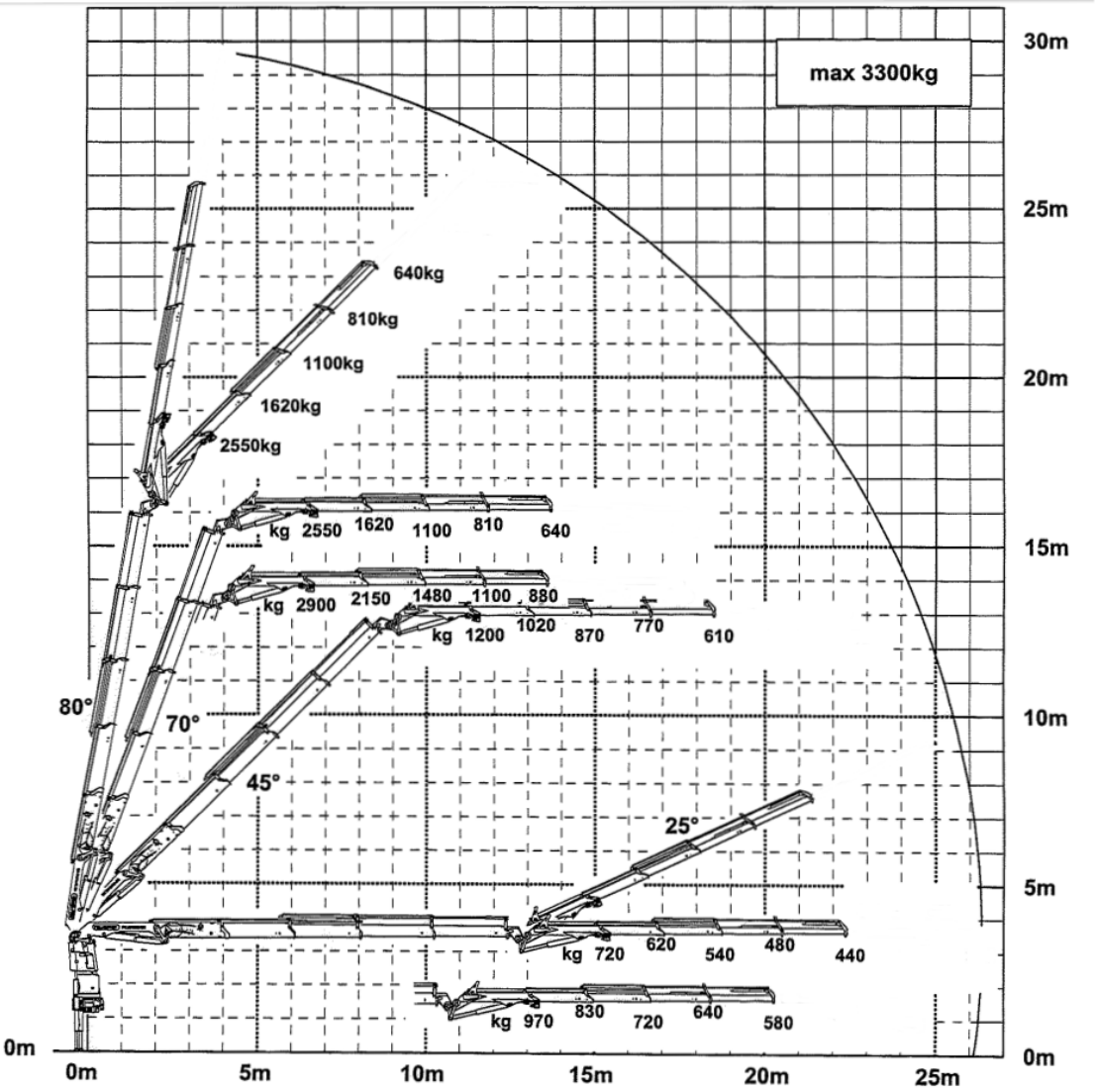
max 3300kg
30m
25m
20m
15m
10m
5m
0m
640kg
810kg
1100kg
1620kg
2550kg
kg 2550 1620 1100 810 640
kg 2900 2150 1480 1100 880
kg 1200 1020 870 770 610
80°
70°
45°
25°
kg 720 620 540 480 440
kg 970 830 720 640 580
0m 5m 10m 15m 20m 25m